TECTOR

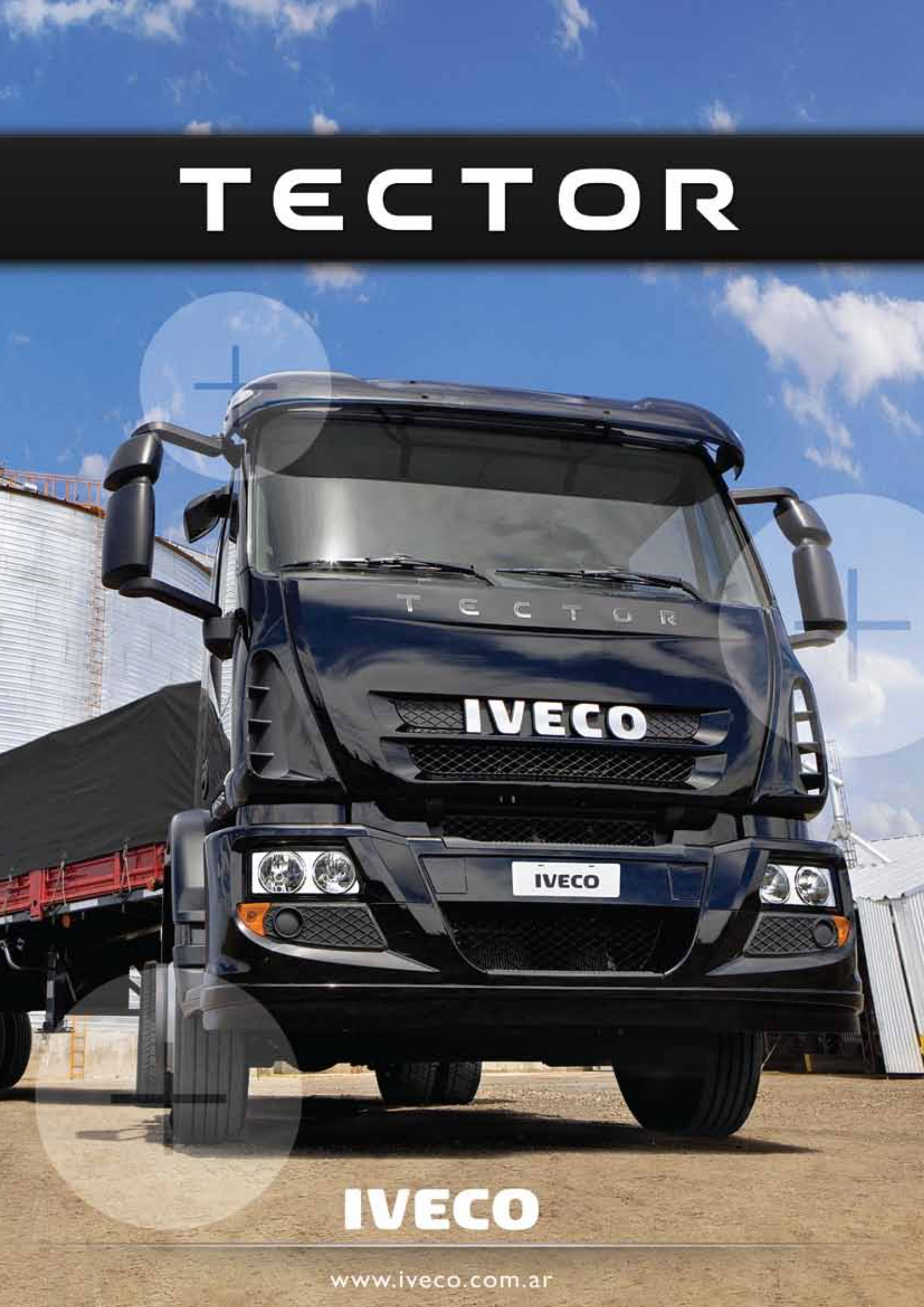

IVECO

www.iveco.com.ar

4X2
170E25 - 170E25T

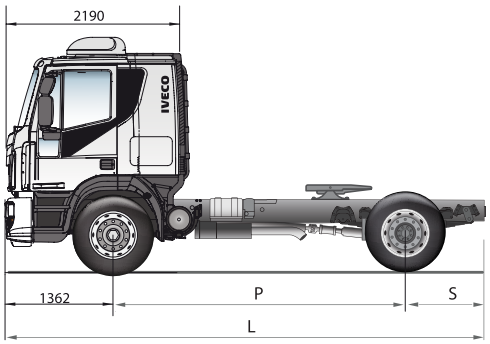

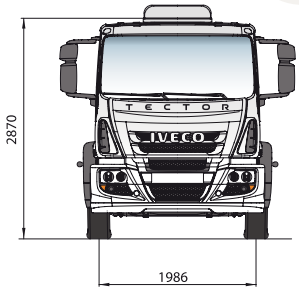

DIMENSIONES (mm)		170E25					170E25T
Distancia entre ejes	P	3.690	4.185	4.815	5.175	5.670	3.690
Largo Total [1]	L	6.185	7.492	8.457	8.660	9.267	6.225[2]
Ancho (sin espejos)		2.390					
Altura (descargado con escotilla)		2.870					
Trocha eje anterior		1.986					
Trocha eje posterior		1.832					
Voladizo delantero		1.362					
Voladizo trasero	S	1.133	1.945	2.280	2.123	2.235	1.133
Posición 5º rueda							500
Altura 5º rueda al suelo (descargado)		1.340					

[1] Largo total sin paragolpes. Con paragolpes de maniobra añadir 40 mm. Con paragolpes legal sumar 116 mm al indicado.
[2] Con paragolpes de maniobra.

PESOS (KG)	170E25					170E25T
Peso en Orden de Marcha[1]						
Cabina simple	4.940	4.970	5.080	5.100	5.130	5.370
Cabina dormitorio		5.120	5.230	5.250	5.280	5.520
Eje Delantero						
Cabina simple	3.060	3.080	3.150	3.155	3.165	3.310
Cabina dormitorio		3.175	3.240	3.245	3.260	3.405
Eje Trasero						
Cabina simple	1.880	1.890	1.930	1.945	1.965	2.060
Cabina dormitorio		1.945	1.990	2.005	2.020	2.115
Capacidad Técnica por Eje (técnico/legal)						
Anterior	6.600					
Posterior	10.400					
Peso Bruto Total - PBT	17.000					
Peso Bruto Total Combinado - PBTC	33.000					
Capacidad Máxima de Tracción - CMT	33.000					
Carga máx. Carga útil + Carrocería						
Cabina simple	12.060	12.030	11.920	11.900	11.870	11.630
Cabina dormitorio		11.880	11.770	11.750	11.720	11.480

[1] Peso del vehículo en versión base, sin opcionales, con un único tanque de combustible al 90% de su capacidad, abastecimientos completos, con dotación de herramientas completa y su conductor.

MOTOR IVECO FPT NEF 6	170E25/170E25T
Nº de Cilindros / Cilindrada (cm)	6 / 5.880 cm
Diámetro / Carrera del Pistón	102 / 120 mm
Relación de Compresión	17,0:1
Potencia Máx	250 cv (186 kW) a 2.500rpm
Torque Máx	97 kgm (950 Nm) a 1.400rpm

6X2
240E25

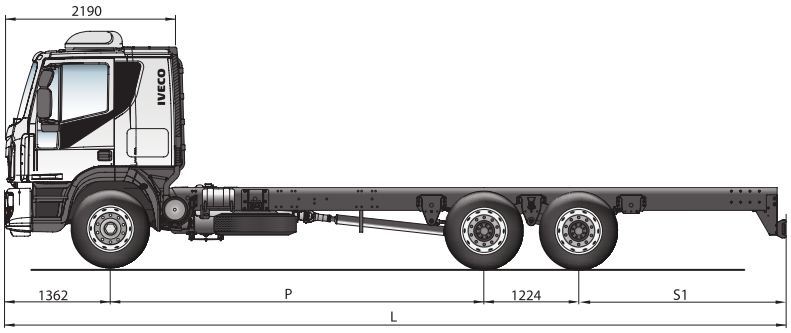

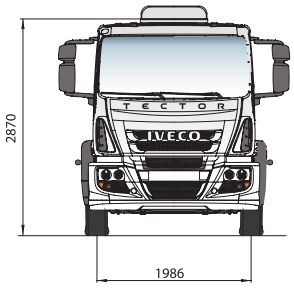

DIMENSIONES (mm)		240E25			
Distancia entre ejes	P	3.690	4.815	5.175	5.670
Largo Total [1]	L	7.627	9.957	10.313	10.312
Ancho (sin espejos)		2.390			
Altura (descargado con escotilla)		2.870			
Trocha eje anterior		1.986			
Trocha eje posterior		1.832			
Voladizo delantero		1.362			
Voladizo trasero	S	1.351	2.556	2.556	2.556

[1] Largo total sin paragolpes. Con paragolpes de maniobra añadir 40 mm. Con paragolpes legal sumar 116 mm, al indicado.

PESOS (KG)	240E25			
Peso en Orden de Marcha[2]				
Cabina simple	6.350	6.630	6.670	6.730
Cabina dormitorio		6.780	6.820	6.880
Eje Delantero				
Cabina simple	3.140	3.200	3.250	3.280
Cabina dormitorio		3.350	3.400	3.430
Eje Trasero				
Cabina simple	3.210	3.430	3.420	3.450
Cabina dormitorio		3.430	3.420	3.450
Capacidad Técnica por Eje (técnico/legal)				
Anterior	6.600			
Posterior	18.000			
Peso Bruto Total - PBT	24.600			
Peso Bruto Total Combinado - PBTC	33.000			
Capacidad Máxima de Tracción - CMT	33.000			
Carga máx. Carga útil + Carrocería				
Cabina simple	18.250	17.970	17.930	17.780
Cabina dormitorio		17.820	17.780	17.720

[2] Peso del vehículo en versión base, sin opcionales, con un único tanque de combustible al 90% de su capacidad, abastecimientos completos, con dotación de herramientas completa y su conductor. Opcional caja ZF sumar 30 kg.

MOTOR IVECO FPT NEF 6	240E25
Nº de Cilindros / Cilindrada (cm)	6 / 5.880 cm
Diámetro / Carrera del Pistón	102 / 120 mm
Relación de Compresión	17,0:1
Potencia Máx	250 cv (186 kW) a 2.500rpm
Torque Máx	97 kgm (950 Nm) a 1.400rpm

TECTOR
IVECO
IVECO

TECTOR
IVECO
IVECO

TECTOR
IVECO
IVECO

Motor Iveco FPT Nef 6

Diesel cuatro tiempos inyección directa. Inyección electrónica de alta presión "Common Rail".
Sobrealimentado por medio de turbo compresor con post enfriador (After-Cooler). Seis cilindros verticales en línea.
Cilindrada: 5.880 cm3.
Relación de compresión: 17 ± 0,5 :1.
Potencia máxima / r.p.m.: 250 CV (186 kW) / 2.500 r.p.m.
Torque máximo / r.p.m.: 97 Kgm (950 Nm) / 1.400 r.p.m.
Nivel de emisiones: Euro III.

Embrague

Monodisco seco a diafragma. Comando hidráulico servo asistido.

Caja de cambios

- Modelos 4x2 y 6x2: Eaton FS-6306-B.
Mecánica manual. Seis marchas sincronizadas hacia adelante + una retromarcha no sincronizada.
Relaciones:

1ª	8,03
2ª	5,06
3ª	3,09
4ª	1,96
5ª	1,31
6ª	1,00
RM	7,70

Opcional en versión 6x2: ZF 9S 1110 TD. Mecánica manual. Nueve marchas sincronizadas + una retromarcha.

Árbol de transmisión

Marca / Tipo: Dana Albarus / Tubular, de dos tramos con un soporte elástico intermedio.

Puente posterior

- Modelos 4x2 y 6x2: Meritor MS 23-245. Tipo portante. Capacidad máxima de carga 10.400 kg. Diferencial de doble reducción a par cónico. Relaciones:
Serie: 4,10/ 5.59.
Opcionales: 4,56 / 6,21; 4,88 / 6,65; 5,57 / 7,60.

Tercer eje auxiliar

- Modelo 6x2: Suspensys / Balancín. Eje en tubo de acero, manguitos de extremidad soldados. Mazas de ruedas montadas sobre cojinetes a rodillos cónicos lubricados con grasa. Con dispositivo de elevación neumático.
Capacidad máxima de carga: 11.000 kg.
Para opcional caja ZF diferencial de reducción simple a par cónico + tercer eje auxiliar. Relaciones:
Serie: 4,10:1
Opcional: 4,56; 4,88.

Chasis

Tipo de construcción escalera, con dos largueros estampados en sección "C", vinculados por travesaños estampados, abulonados y remachados en el alma de los largueros. De acero microaleado Fe E 420.

Eje anterior

Iveco 5872-1. Viga de sección doble "T".
Puntas de ejes montadas sobre rodamientos de agujas. Mazas de ruedas montadas sobre cojinetes de rodillos cónicos lubricados con aceite. Capacidad máxima de carga: 7.100 kg (limitada por la suspensión).

Frenos

Neumático a tambor en las cuatro ruedas tipo "S-Cam". Circuitos independientes para los ejes y el remolque.
- Freno de servicio: a pedal con accionamiento optativo del freno motor en la primera fase del recorrido.
- Freno de estacionamiento y emergencia: a resortes tipo "Spring Brake" en las cámaras posteriores.
Comando neumático con accionamiento manual en la consola de mandos.
- Freno de remolque: independiente (sólo en los modelos 4 x 2), a señal moderable, con accionamiento manual en la consola de mandos.
- Freno motor: con pantalla obturadora de los gases de escape a la salida del turbo. Mando eléctrico, gestión electrónica (EDC). Selector en el tablero para tres modalidades de uso

Suspensión anterior

Mecánica, a ballestas parabólicas. Dos topes de goma. Dos amortiguadores hidráulicos telescópicos de doble acción. Barra estabilizadora maciza, posición anterior. Capacidad máxima de carga: 6.600 kg.

Suspensión posterior

- Modelos 4x2: Mecánica a ballestas semielípticas de doble flexibilidad. Dos amortiguadores hidráulicos telescópicos de doble acción (sólo en modelo 170E25T).
Barra estabilizadora maciza, posición posterior.
- Modelo 6x2: Mecánica, sistema balancín a ballestas semielípticas asimétricas de simple flexibilidad.

Dirección

Mecánica servo asistida hidráulicamente. ZF Servocom/ 8097. Volante regulable en inclinación. Ruedas y neumáticos.

Ruedas

- Modelos 4x2 y 6x2: A disco para neumáticos sin cámara. Delanteras simples, traseras duales.
Serie: 7,5 x 22,5" Opc. 8,25 x 22,5".

Neumáticos

De serie: radiales sin cámara 275/80 R22,5
Mixtos (Direccionales + Tractivos).
Opcionales: radiales sin cámara 295/80 R22.5;
radiales sin cámara 275/80 R22.5;
radiales con cámara 10.00 R20 y 10.00 R20 mixtos.

Cabina

Tipo avanzada de dos puertas. Abatible a 60°, accionamiento hidráulico con operación mecánica. Estructura autoportante en módulos de chapa de acero electrozincado estampado, con tratamiento de cataforésis, protección anticorrosiva en encajonamientos, piso con tratamiento aislante termoacústico y sub estructura con tratamiento vinílico antipiedras. Ángulo de apertura de puertas a 90°.
Cristales atérmicos. Suspensión de la cabina: Mecánica en cuatro puntos, con dos "silent-block" adelante, cuatro muelles de goma atrás y dos amortiguadores hidráulicos telescópicos posteriores. Asientos con suspensión mecánica y amortiguación hidráulica, tres grados de libertad, ambos con apoya cabeza, el del acompañante con apoya brazo.
Con suspensión neumática, tres grados de libertad y apoya cabeza, el del acompañante con apoya brazo. Sistema de aire acondicionado. Climatizador ubicado en el vano de la escotilla del techo. Cierre centralizado.
Levantavidrios eléctricos.

Instalación eléctrica

Tensión:	24 V.
Baterías:	2 x 12 V - 100 Ah.
Conectadas en serie	
Motor de arranque:	24 V - 4 kW.
Alternador:	28 V - 70 Ah.
Llave de corte general.	

Volúmenes y abastecimientos

Depósito de combustible de 285 litros.

Cárter de aceite, filtro y canalizaciones:	11,6 lts.
Caja de cambios:	9 lts.
Opcional:	Doble tanque 2x285 lts.

MOTOR IVECO FPT NEF 6

250 cv (186 kW) @ 2.500 rpm
97 mkg (950 Nm) @ 1.400 rpm

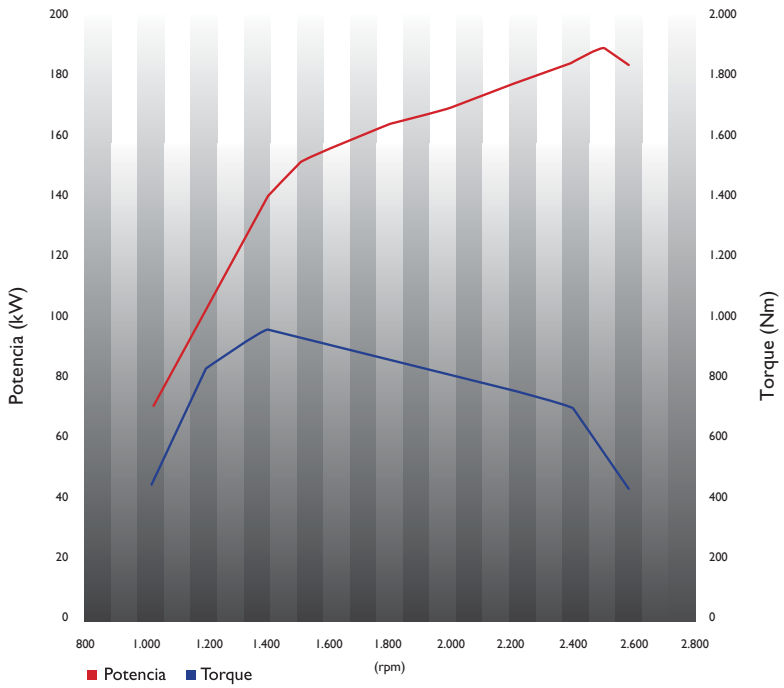

COLORES DISPONIBLES

METÁLICOS

- Azul Vitality CC52409
- Verde Savage CC5412
- Gris Scandium CC52364

SÓLIDOS

- Blanco Banchisa CC50175
- Rojo Modena CC52408
- Negro Vulcano CC52363

CONCESIONARIO:

24hs IVECO SERVICIO 0800-44-48326 IVECO

Fotos y diseños ilustrativos. Algunos items son opcionales.
IVECO se reserva el derecho de modificar las especificaciones de este folleto en cualquier momento sin previo aviso. **Octubre 2013.**

Iveco Argentina S.A.
C.M. Della Paolera 299, Piso 24º, Ciudad Autónoma de Buenos Aires.
Planta Industrial Iveco
Ruta Nacional Nº 9 - Km 695, Ferreyra, Provincia de Córdoba.